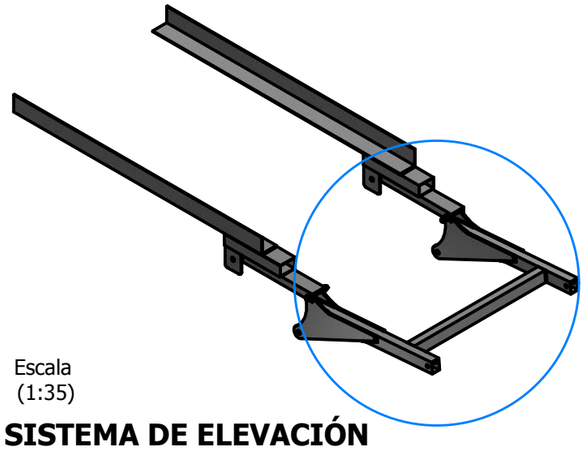

Escala
(1:35)

SISTEMA DE ELEVACIÓN

Detalle de su localización
en la estructura

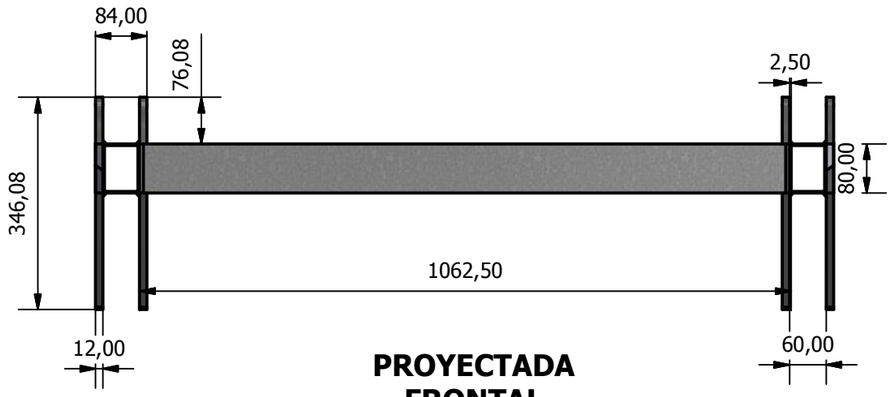

PROYECTADA FRONTAL

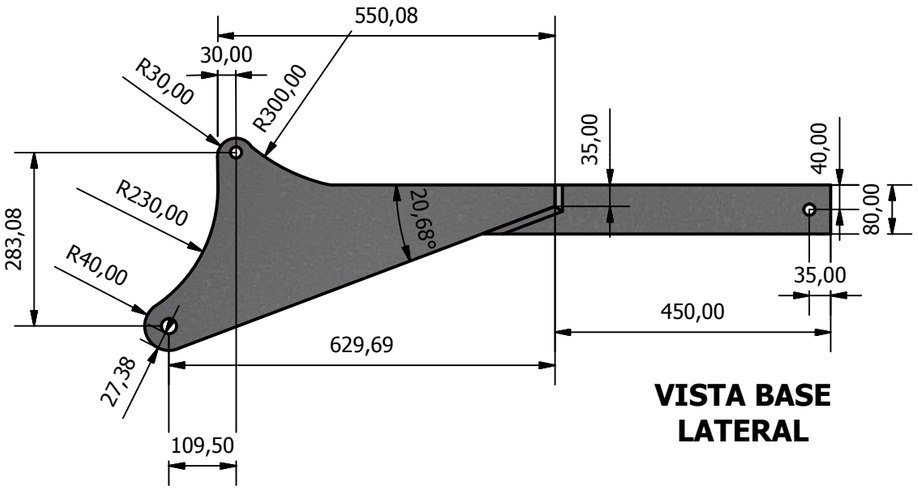

VISTA BASE LATERAL

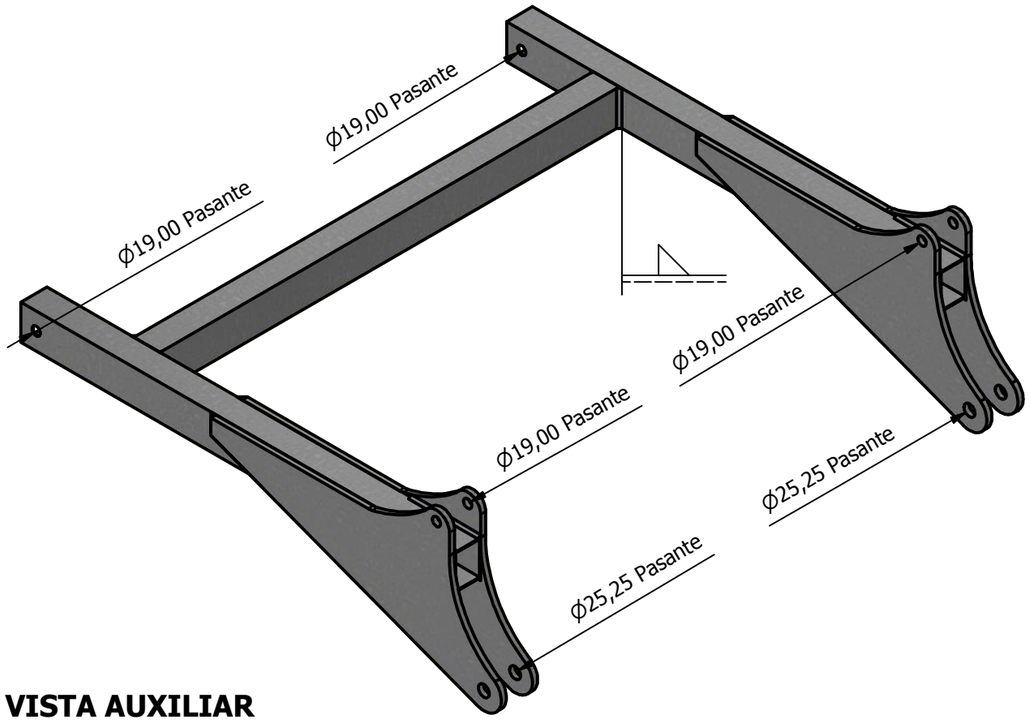

VISTA AUXILIAR

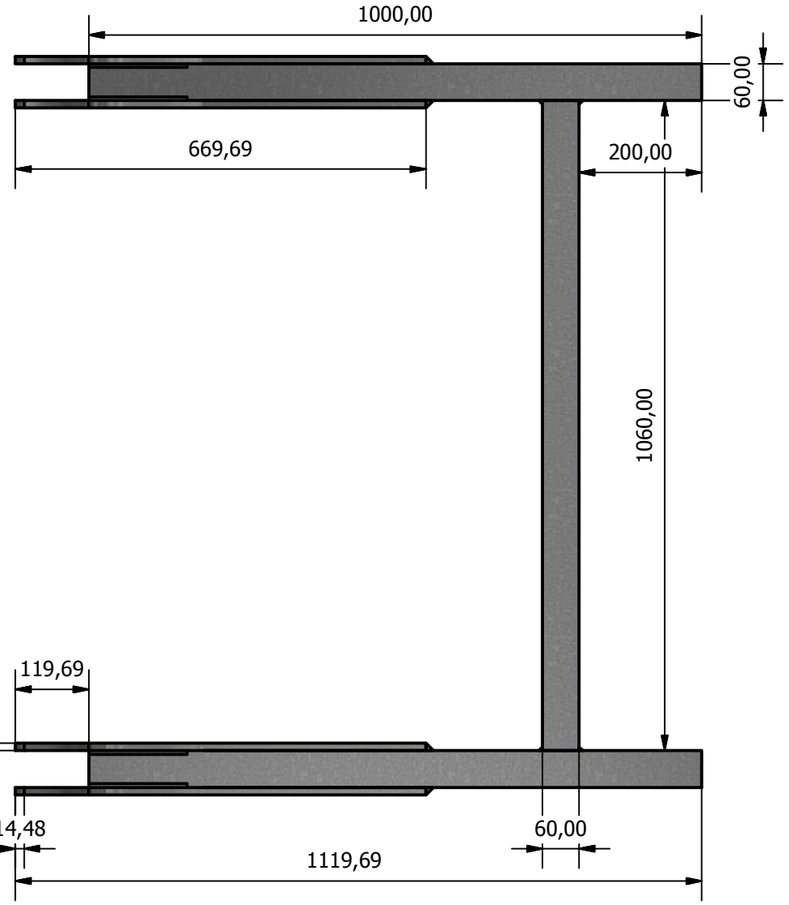

PROYECTADA SUPERIOR

TABLA DE MATERIALES	
Material	Medidas
Chapa de acero (S275)	12 mm
Tubo cilindrico de acero (S275)	80x60x2,5 mm

ACERO S275

UNIVERSIDAD DE LEÓN
ESCUELA SUPERIOR Y TÉCNICA DE INGENIERÍA AGRARIA (E.S.T.I.A.)

Proyecto de diseño de una rampa de distribución localizada de purines
para acoplar a la tipología general de equipos en Castilla y León.

TRABAJO FIN DE MASTER

PLANO:	Brazos del sistema de control de altura	
ESCALA: 1 : 10	El Alumno	Plano nº
FECHA: Mayo 2018	Firmado:	28